ЭНЕРГОИНДУСТРИЯ

ООО "ПО Энергоиндустрия"
656064, Алтайский край, г. Барнаул, ул. Гридасова, 21
тел.: +7(3835) 223–001, 299–001
e-mail: sales@en22.ru
www.en22.ru

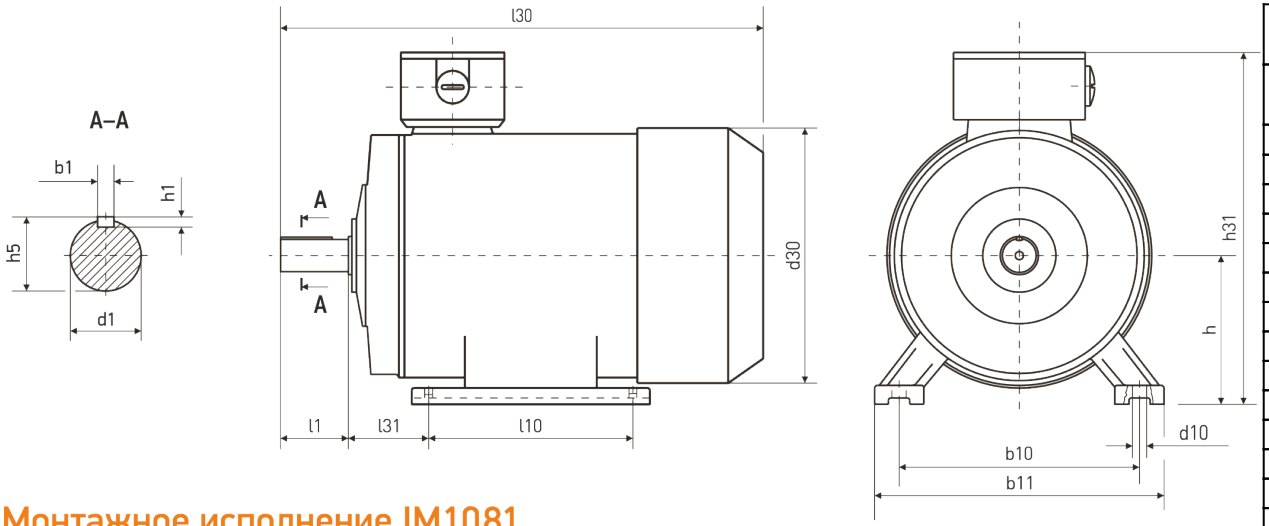

Монтажное исполнение IM1081

Технические характеристики	
Характеристика	**Значение**
Мощность (кВт)	1,1
Частота вращения (об/мин)	1 500
Исполнение	1081(1001)
Высота оси вращения	80
Климатическое исполнение	У2
Стандарт	ГОСТ
Бренд	VEMPER
Напряжение (В)	220/380
Iн, А (U=380 В)	2,85
КПД, %	76,2
COS, ϕ	0,77
In/Iн	6
Mm/Mн	2,3
Mn/Mн	2,3

Габаритно - установочные размеры

l30	h31	d30	b10	b11	l10	l31	d1	l1	b1	h5	h1	h	d10
310	214	158	125	165	100	50	22	50	6	24,5	6	80	10