ЭНЕРГОИНДУСТРИЯ

ООО "ПО Энергоиндустрия"
656064, Алтайский край, г. Барнаул, ул. Гридасова, 21
тел.: +7(3835) 223–001, 299–001
e-mail: sales@en22.ru
www.en22.ru

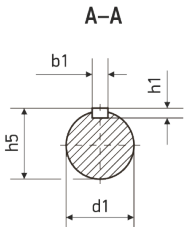

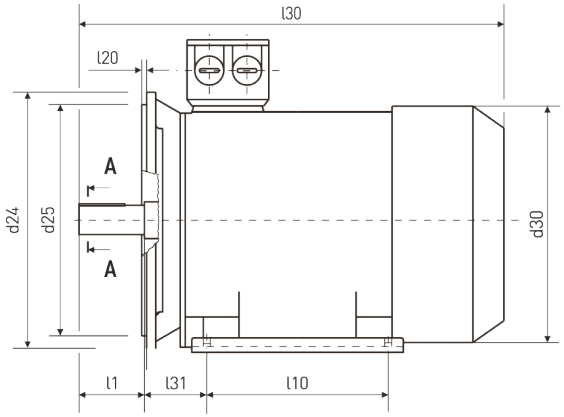

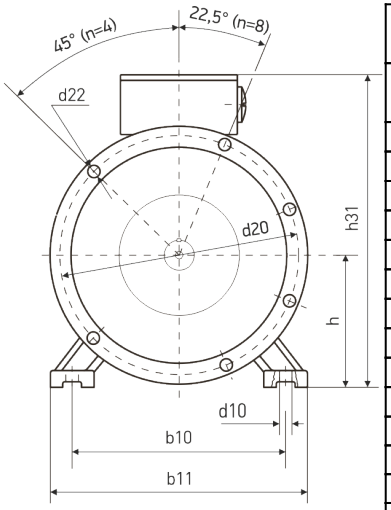

Монтажное исполнение IM2081

Технические характеристики	
Характеристика	**Значение**
Мощность (кВт)	75
Частота вращения (об/мин)	1 500
Исполнение	2081(2001)
Высота оси вращения	250
Климатическое исполнение	У2
Стандарт	ГОСТ
Бренд	VEMPER
Напряжение (В)	380/660
Iн, А (U=380 В)	138,3
КПД, %	93,6
COS, ϕ	0,88
In/Iн	6,8
Mm/Mн	2,3
Mn/Mн	2,2

Габаритно - установочные размеры

l30	h31	d30	d24	b10	b11	l10	l31	d1	l1	b1	h5	h1	h	d10	d20
845	615	485	550	406	490	311	168	75	140	20	79,5	12	250	24	500

d25	l20	d22	n
450	5	19	8